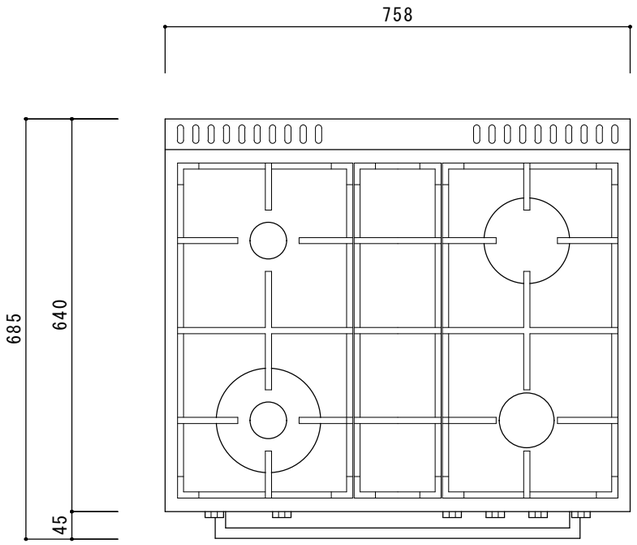

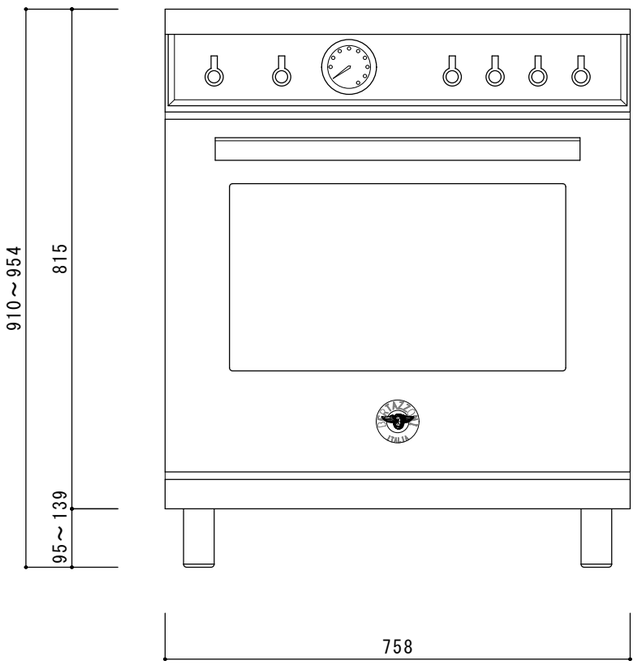

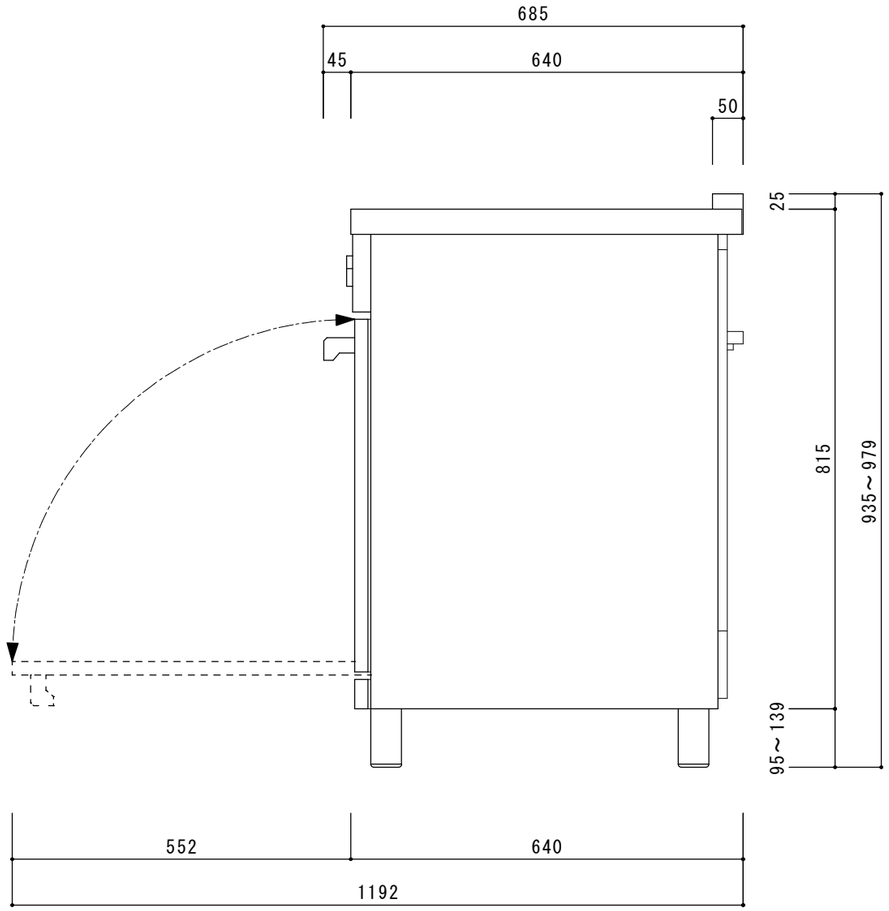

モデル番号			F304GS/F304GW	
電　気	電　源		単相100V　専用回路	形状
	コンセント		アース端子付き　3P	
接続口口径			13A・1/2Rc	LPG・1/2Rc
ガス種			13A	LPG
ガス消費量(Kw)	トップバーナー	左奥	1.7	1.2
		左前	6.0	6.6
		右奥	3.8	3.8
		右前	2.6	2.5
	ブロイルバーナー		2.6	3.5
	ベイクバーナー		7.2	7.2
	最大ガス消費量		21.3	21.3
外形寸法(mm) W×D×H			W758×D640×H910～954	
開口寸法(mm) W×D×H			W760×D640以上×H904～948	
オーブン庫内容量(L)			96	
オーブン庫内寸法(mm)W×D×H			555×427×405	
重量(kg)			95.7	

【オプションハイバッグガード設置寸法】

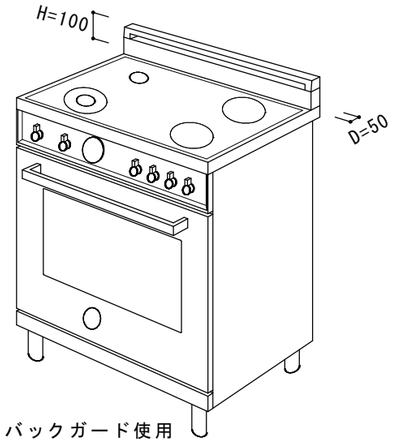

オプションハイバックガード使用

【開口寸法】

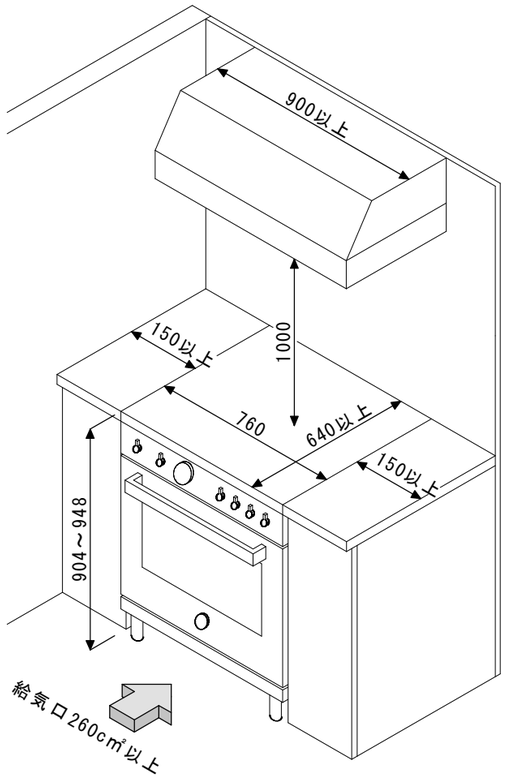

※離隔距離は可燃物から左右・背面150mm以上確保して下さい。
150mm確保出来ない場合は不燃材にて施工して下さい。
開口部奥行が640mm以上になる場合は天板後方を不燃材で
埋めて下さい。
ガスレンジに接する3面(左右,背面)は不燃材仕上げにして下さい。

※当製品は家庭用を超えるガス出力を有しています。
高層マンション以外の住宅への設置が可能となります。

承認者	承認者	承認者	作図年月日	作成者	尺度	作図法
			2022/12/01	M.Honda	S=1/10	三角法
			名称	BERTAZZONI　ガスレンジ F304GS/F304GW		
株式会社ツナシマ商事			図番	BERTAZZONI－F304GS/F304GW-0002		