VCBB5363R		
電源	電圧	単相100V
	電流　コンセント形状	15A　専用コンセントアース付
最大使用電流 (A)		9.9
本体重量 (kg)		255
庫内容量(L)		冷蔵 434　冷凍 145　合計 579
装着ドアの重量制限(kg)		冷蔵 20.4　冷凍 9

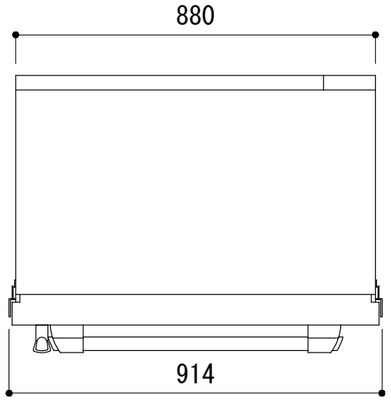

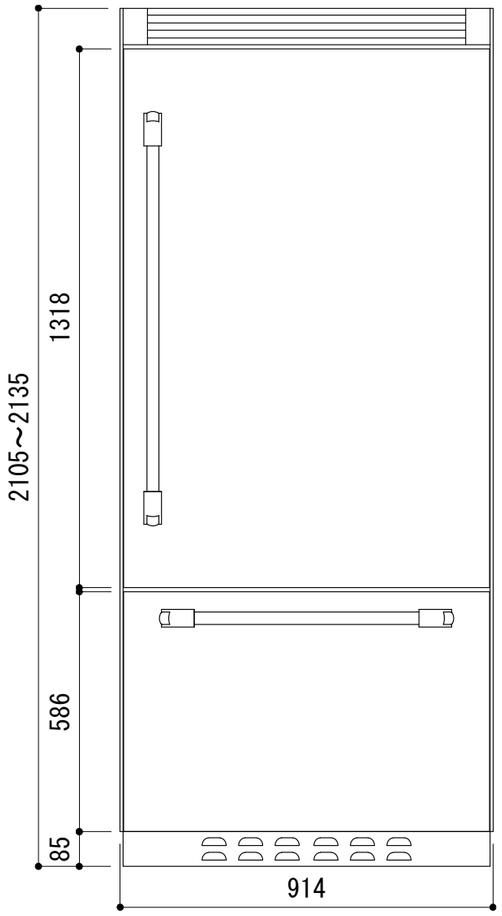

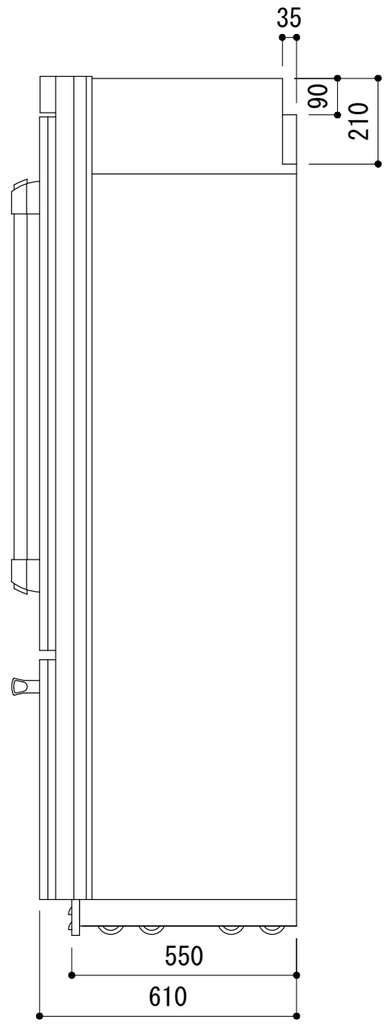

施工例

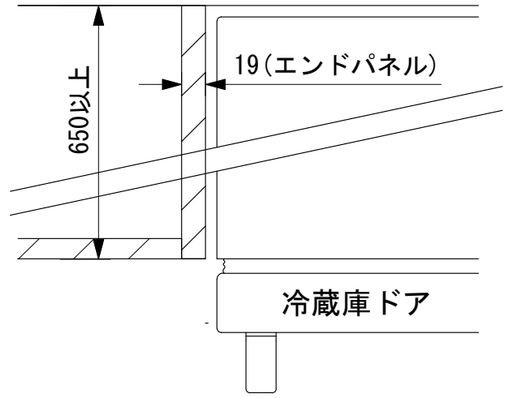

設置寸法図

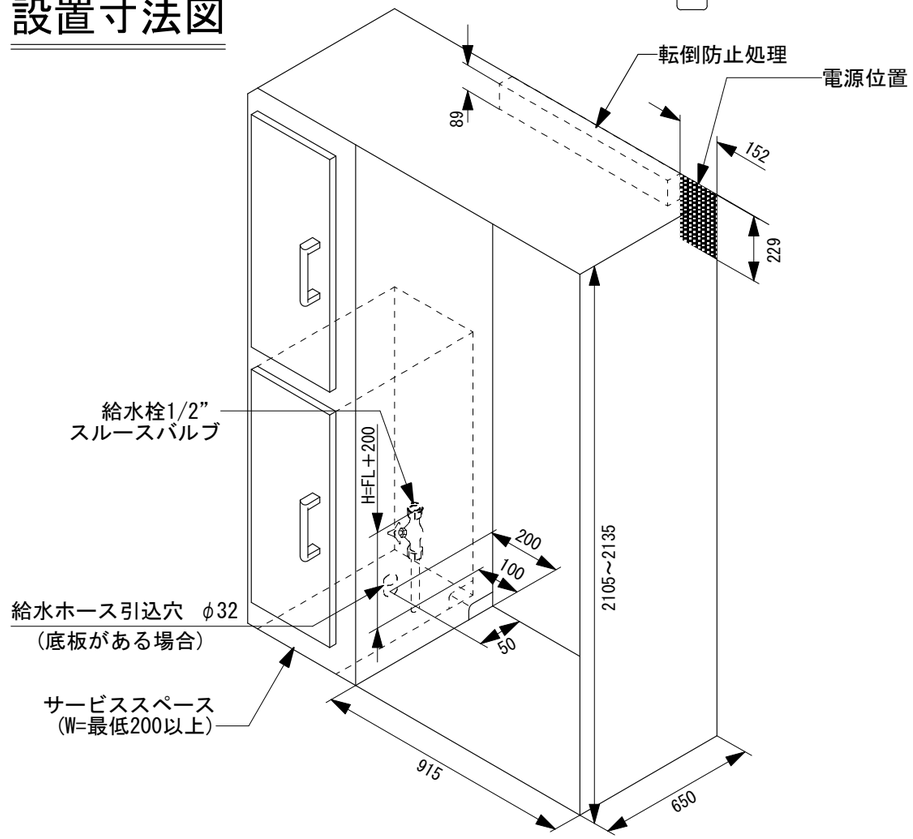

注)床の仕上げは、500kg以上に耐えられるようにして下さい。

承認者	承認者	検図者	作図年月日	作成者	尺度	作図法
			2016/3/11	Fukaumi	NTS	三角法
			名称	Viking　プロフェショナルシリーズ　冷凍冷蔵庫 VCBB5363R		
株式会社ツナシマ商事			図番	Viking-VCBB5363R-0001		